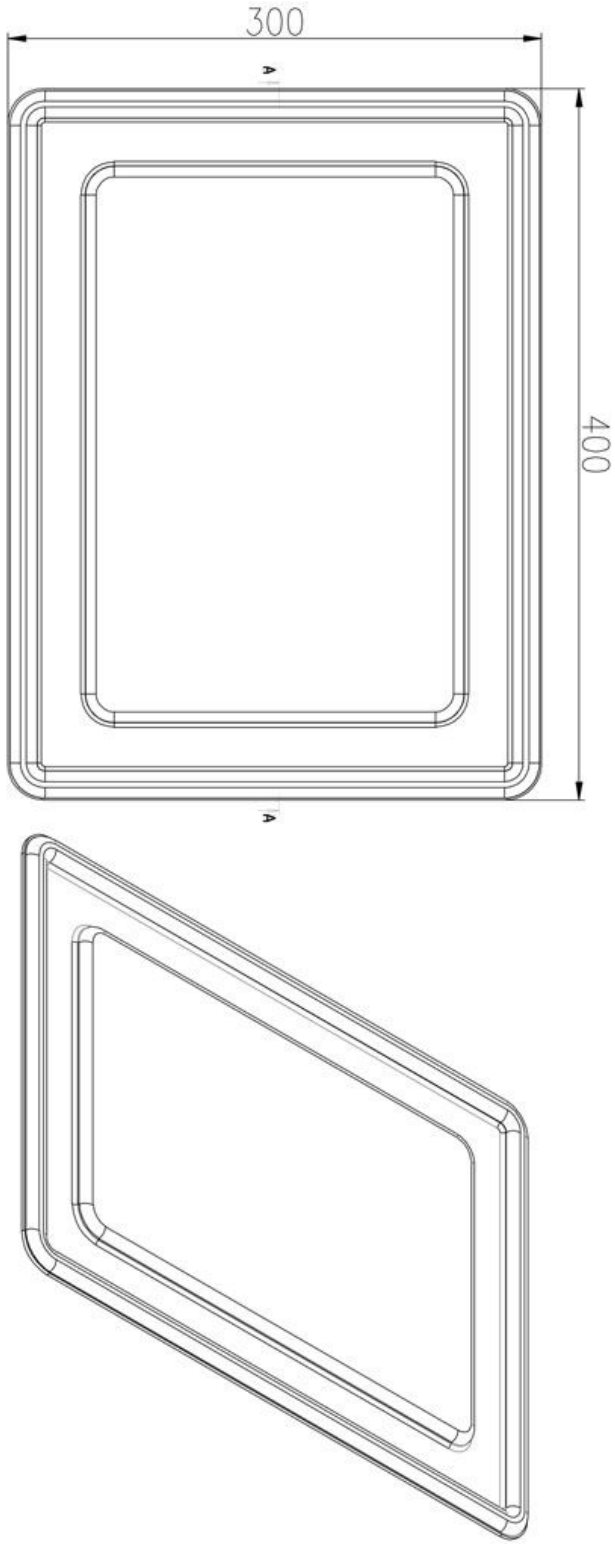
300
400
A
A

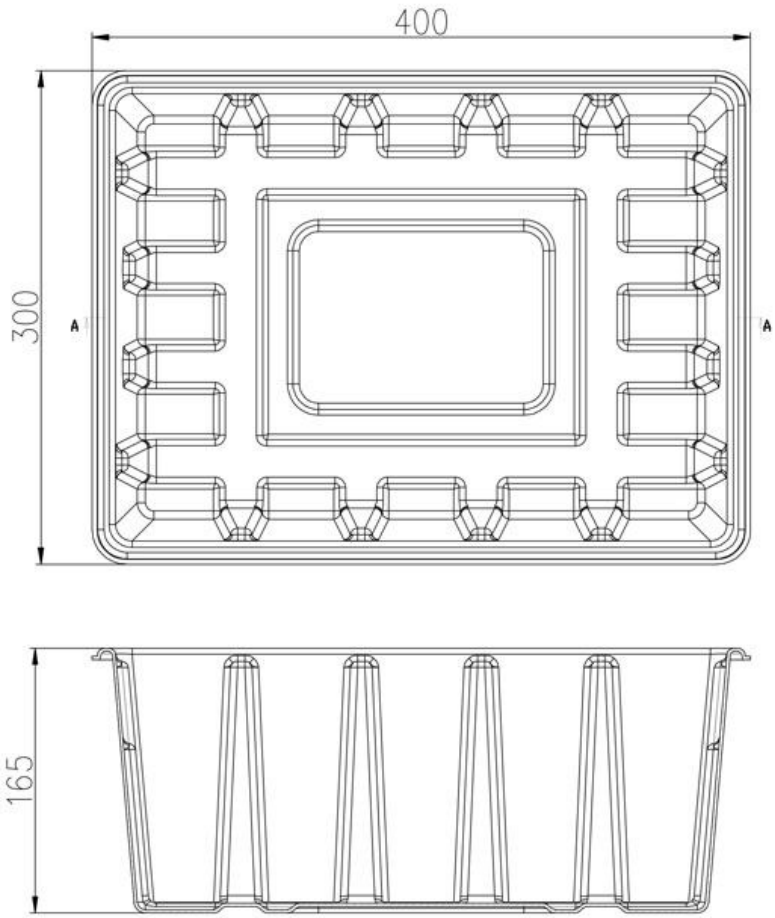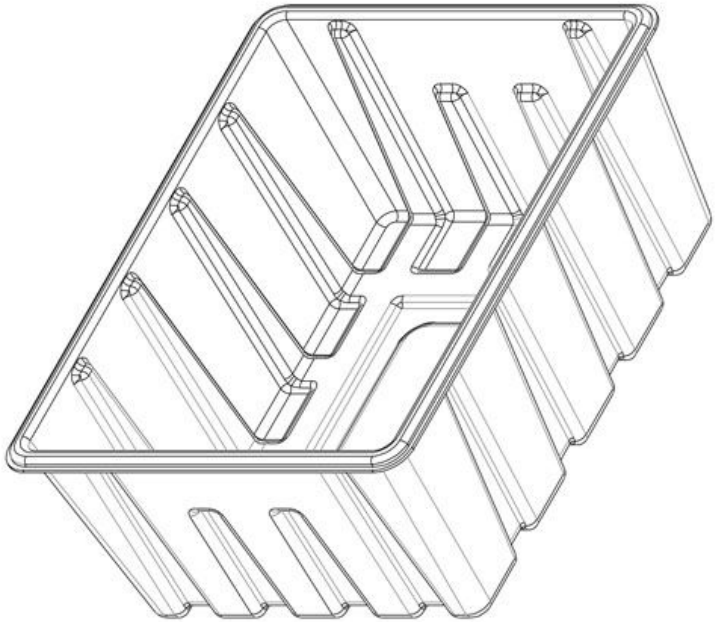
400
300
A
A
165